Компания АБРАДОКС

ТС RU Д-НК.НА 34В.07319

Паспорт изделия. Инструкция по монтажу, установке и эксплуатации.

Шаровые краны трехходовые нержавеющие из стали AISI316 (CF8M) DN 08-80 PN 40 (WOG 1000) резьба/резьба ABRA-BV15 с рукояткой, Т-порт и L- порт с ISO верхним фланцем

Конструктивные решения и стабильное качество производства обеспечивает шаровым кранам ABRA-BV15 самую высокую степень герметичности – класс «А» (по ГОСТ 9544 и ГОСТ 54808).

Внешний вид шаровых кранов нержавеющих из стали
AISI316 (CF8M) DN 08-80 PN 40 резьба/резьба
Тип **ABRA-BV15 с ISO верхним фланцем**

Т-порт

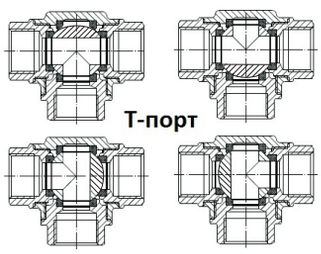

L-порт

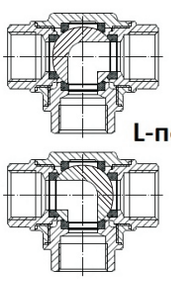

Рабочие среды и применения.
Основные технические характеристики:
- Максимальное давление для пара 8 бар
- Максимальная рабочая температура 180 °С
- Максимально допустимая температура 200 °С
- Гидравлический тест на холодной воде 64 бар

Основные области применения - применяется в качестве запорной трубопроводной арматуры в нижеследующих системах*:*
В любых системах на следующих средах: вода, в т.ч. техническая, питьевая, сетевая, подпиточная, дистиллированная и т.д.; многие солевые водные растворы; водяной пар (до 8 бар); сжатый воздух; нейтральные газы, природный газ; фреоны (хладоны, хладагенты) - газообразные спирты, уксусная кислота, их растворы; антифризы, в т.ч. водно-гликолевые; аммиак; перхлорэтилен = тетрахлорэтилен = ПЭ строго до 120°С - только жидкий; слабоагрессивные среды; светлые и темные нефтепродукты; прочие среды; холодное водоснабжение (ХВС); горячее водоснабжение (ГВС); теплоснабжение с любым стандартным теплоносителем (включая антифризы); паровые системы (паровые линии, паропроводы) до 200°С; конденсатные линии; технологическое водоснабжение; газопроводы нейтральных и инертных газов, включая природный (натуральный) газ; водоподготовка и водозабор; транспортировка минеральных и синтетических масел и т.д.

Условное графическое изображение трехходового шарового крана из нержавеющей стали на чертежах и схемах:

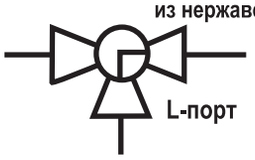

Чертеж габаритный шарового крана **ABRA-BV15 Т-порт**
(размеры в таблице ниже):

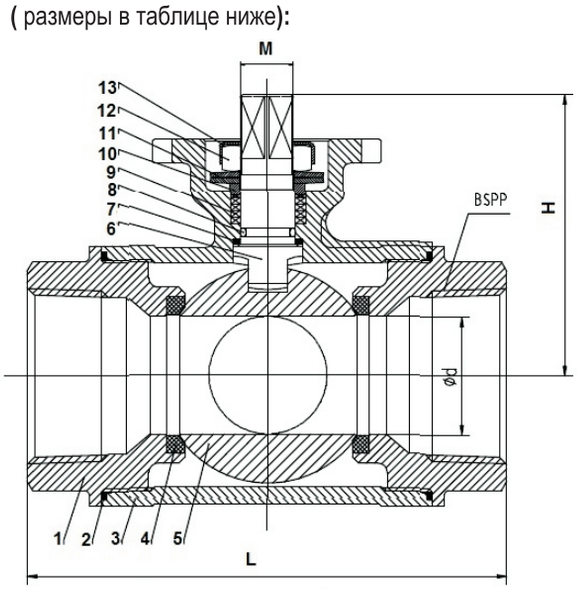

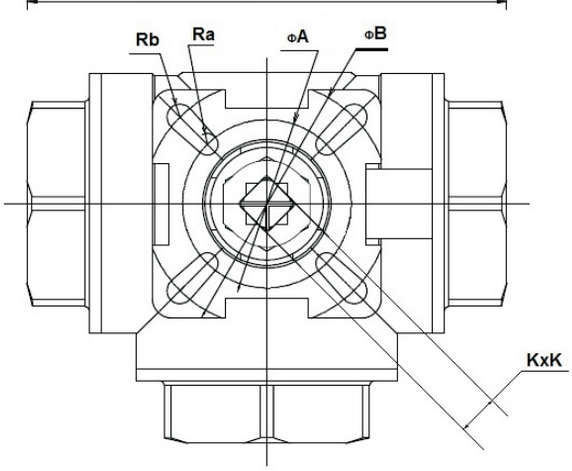

Чертеж габаритный шарового крана **ABRA-BV15 L-порт**
(размеры в таблице ниже):

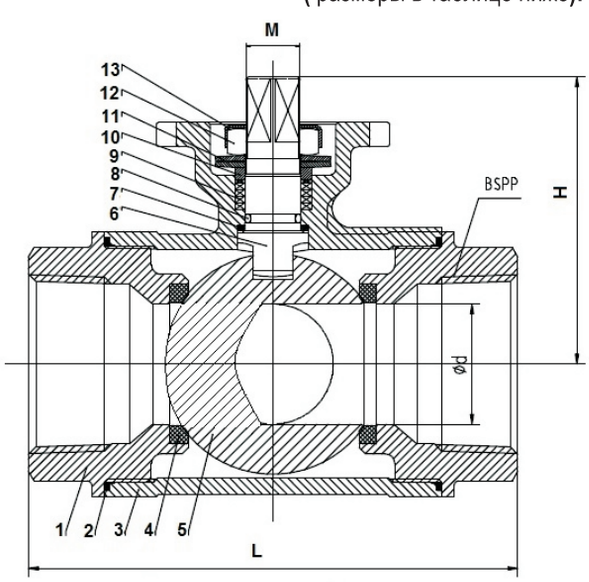

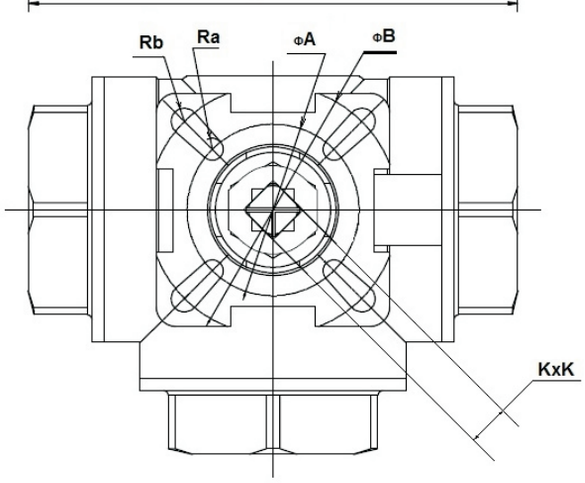

Габаритные размеры, вес и Kv (таблица) кранов шаровых нержавеющих из стали AISI316 (CF8M) DN 8-80 PN 40 резьба/резьба. Тип ABRA-BV15 T-порт и L-порт с ISO верхним фланцем. Размеры в мм.

DN	8 1/4"	10 3/8"	15 1/2"	20 3/4"	25 1"	32 1 1/4"	40 1 1/2"	50 2"	65 2 1/2"	80 3”
PN	PN40 (WOG 1000) гидравлический тест на холодной воде 64 бар									
	Максимально допустимая температура 200 °C. Минимальная температура окружающей среды -60 °C									
Код товара ABRA-BV15-тип L или T	008	010	015	020	025	032	040	050	065	080
ød, мм	8	8	12	15	18	25	32	40	50	65
L - строительная длина , мм	72	72	72	84	91	116	135	146	199	237
H - строительная высота (от оси трубы) , мм	42.5	42.5	42.5	53.5	63	71.5	82.5	95	117	133
W - длина рукоятки шарового крана от оси поворота, мм	125	125	125	125	135	135	180	180	260	
KxK, мм, квадрат	9x9	9x9	9x9	9x9	9x9	11x11	14x14	14x14	17x17	
Вес, кг /шт.	0,61/0,63	0,59/0,59	0,55/0,59	0,74/0,75	1,04/1,07	2,14/2,17	3,33/3,44	4,46/4,63	7,00/7,20	9,00/9,20
M, мм	M12	M12	M12	M12	M12	M14	M18	M18	M22	
ISO5211/5210	F03/F04	F03/F04	F03/F04	F03/F04	F04/F05	F04/F05	F05/F07	F05/F07	F07/F10	
ISO PCD min A / присоединение Ra / ксо	36/M5x4	36/M5x4	36/M5x4	36/M5x4	42/M5x4	42/M5x4	50/M6x4	50/M6x4	70/M8x4	
ISO PCD max B / присоединение Rb / ксо	42/M5x4	42/M5x4	42/M5x4	42/M5x4	50/M6x4	50/M6x4	70/M8x4	70/M8x4	102/M10x4	
Крутящий момент, Н м, при полном перепаде	7	7	7	7	11	17,6	38,5	55	66	99

Спецификация, размер и количество деталей и материалов шарового крана ABRA-BV15 резьба/резьба с ISO верхним фланцем

Номер на чертеже	Наименование	Кол-во	Материал
1,3	Корпус	1+2	Нержавеющая сталь Grade CF8M = W.-nr.1,4401 = DINX5CrNiMo17-12-2 = BS316S16 =EN 58J = AFNOR Z6CND17.11 = UNI X5CrNiMo1712 = UNE F.3543 = SS2347 = GB 0Cr17Ni11Mo2 = AISI/SAE 316 = JIS SUS 316 = ГОСТ03Х17Н14М2
2	Прокладка	2	PTFE (Фторопласт-4, Ф-4)
4	Седло	2	PTFE (Фторопласт-4, Ф-4)
5	Шар	1	Нержавеющая сталь AISI/SAE SS 304 = JIS SUS304 = W.-nr.1.4350 = DIN X5CrNi189 = BS 304S11 = EN 58E = AFNOR Z6CN18.09 = UNI X5CrNi1810 = UNE F.3551 = UNE F.3541 = UNE F.3504 = SS 2332 = GB OCr18Ni9
6	Шток	2	Нержавеющая сталь AISI/SAE SS 304 = JIS SUS304 = W.-nr.1.4350 = DIN X5CrNi189 = BS 304S11 = EN 58E = AFNOR Z6CN18.09 = UNI X5CrNi1810 = UNE F.3551 = UNE F.3541 = UNE F.3504 = SS 2332 = GB OCr18Ni9
7	Уплотнение штока	1	PTFE (Фторопласт-4, Ф-4)
8	О-кольцо	1	NBR бутадиен-нитрильный каучук
9	Набивка	1	PTFE (Фторопласт-4, Ф-4)
10	Сальник	1	Нержавеющая сталь AISI/SAE SS 304
11	Дисковая пружина	2	Нержавеющая сталь AISI/SAE SS 304
12	Гайка	2	Нержавеющая сталь AISI/SAE SS 304
13	Шайба со стопорными зубцами	1	Нержавеющая сталь AISI/SAE SS 304

Диаграмма Давление / Температура для шарового крана резьба/резьба ABRA-BV15 с рукояткой, Т-порт и L- порт с ISO верхним фланцем

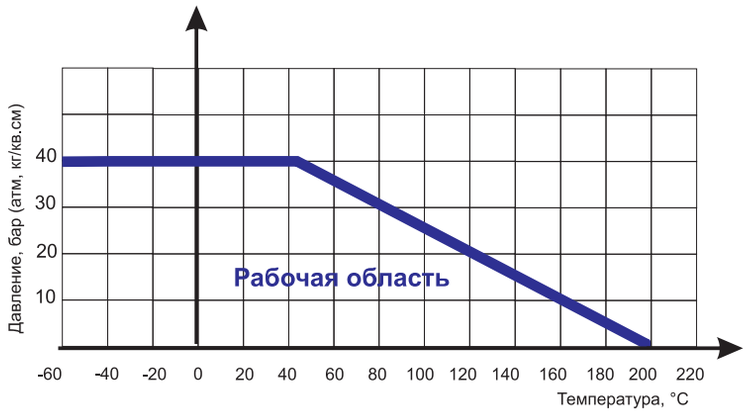

Диаграмма определяет рабочую область для шарового крана ABRA-BV15 в координатах Давление (в барах приборного) / Температура (° С).

Инструкция по монтажу и эксплуатации шарового крана резьба/резьба ABRA-BV15 с рукояткой, Т-порт и L- порт с ISO верхним фланцем

Инструкция по монтажу и эксплуатации шарового крана ABRA-BV 15

Монтаж и эксплуатация.

- К монтажу и эксплуатации шарового крана ABRA-BV15 с ISO верхним фланцем резьба/резьба допускаются лица, изучившие настоящую документацию и прошедшие инструктаж по соблюдению правил техники безопасности.
- До начала монтажа необходимо произвести осмотр шарового крана ABRA-BV15 с ISO верхним фланцем резьба/резьба. При обнаружении повреждений, дефектов, полученных в результате неправильной транспортировки или хранения, ввод шарового крана ABRA-BV15 с ISO верхним фланцем резьба/резьба в эксплуатацию без согласования с продавцом не допускается.

Особенности монтажа шаровых кранов с электроприводом.

Перед установкой шарового крана в трубопровод необходимо настроить привод и задвижку на совместную работу в соответствии с инструкцией завода-изготовителя электропривода:

- проверить монтаж или смонтировать кран с задвижкой;
- при монтаже крана с приводом в любом положении, отличном от вертикального, привод должен иметь собственные опоры;
- установка привода под краном строго не рекомендуется;
- настроить концевые выключатели и ограничители хода для положений «открыто» и «закрыто»;
- произвести несколько циклов пробного открытия-закрытия крана с помощью ручного дублера;
- если при открытии от ручного дублера кран открывается-закрывается нормально, произвести подключение к сетям питания и управления и произвести несколько циклов пробного открытия-закрытия с помощью электропривода. Только после выполнения указанных операций, если кран с приводом функционируют нормально, допускается приступить к монтажу крана на трубопроводе.

Условия монтажа.

- Перед установкой удалите пластиковые заглушки.
- Шаровой кран нержавеющий на трубопроводе устанавливается в любом пространственном положении.

Условия эксплуатации:

- В зависимости от качества рабочей среды и требований к условиям эксплуатации защищаемого оборудования, шаровой кран нержавеющий должен подвергаться осмотру , как правило, не реже одного раза в год.
- Во избежание "прикипания" внутренних элементов конструкции крана следует не реже одного раза в 6 месяцев провести цикл "полное открытие / полное закрытие" крана.
- Специального обслуживания шарового крана в процессе эксплуатации не требуется.

Условия транспортировки и хранения.

- Хранение и транспортировка должна осуществляться без ударных нагрузок при температуре: -60…+65 °С.
- Не допускается попадание посторонних предметов внутрь или падений шарового крана ABRA-BV15 с ISO верхним фланцем резьба/резьба.
- Изделие (кран нержавеющий) должно храниться в незагрязненном помещении и быть защищено от воздействия атмосферных осадков.
- При транспортировке корпус шарового крана ABRA-BV15 с ISO верхним фланцем резьба/резьба должен быть защищены от повреждений.

Внимание!

- Не прикасайтесь к работающему изделию в связи с тем, что возможен нагрев поверхностей.
- Перед началом технического обслуживания или демонтажом убедитесь, что изделие не находится под давлением и не имеет высокую температуру.
- Не удаляйте с шарового крана ABRA-BV15 с ISO верхним фланцем резьба/резьба ярлык с маркировкой.

Гарантийные обязательства.

- Гарантийный срок при соблюдении потребителем правил транспортировки, хранения, монтажа и эксплуатации устанавливается 12 месяцев с момента ввода в эксплуатацию, но не более 18 месяцев с момента продажи. Расчетный срок службы оборудования 10 лет.

Все вопросы, связанные с гарантийными обязательствами обеспечивает предприятие-продавец.

Внимание! Производитель оставляет за собой право на внесение изменений не влияющих на функционирование и существенные характеристики продукции.

М.П. "_____" _____ _____г.